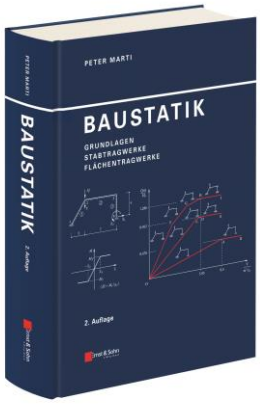

KORRIGENDA

15.07.2020

Peter Marti

BAUSTATIK

GRUNDLAGEN, STABTRAGWERKE, FLÄCHENTRAGWERKE

2. Auflage 2014 Ernst & Sohn GmbH & Co. KG.

Seite	Ort	Abstand in cm vom unteren Seitenrand	Falsch	Richtig
72	(6.11)	4.6	$\begin{Bmatrix} \varepsilon_n \\ \varepsilon_t \\ \frac{1}{2}\gamma_{tn} \end{Bmatrix} = \begin{bmatrix} \cos^2\varphi & \sin^2\varphi & \sin\varphi\cos\varphi \\ \sin^2\varphi & \cos^2\varphi & -\sin\varphi\cos\varphi \\ -\sin\varphi\cos\varphi & \sin\varphi\cos\varphi & \cos^2\varphi-\sin^2\varphi \end{bmatrix} \begin{Bmatrix} \varepsilon_x \\ \varepsilon_y \\ \frac{1}{2}\gamma_{xy} \end{Bmatrix}$	$\begin{Bmatrix} \varepsilon_n \\ \varepsilon_t \\ \frac{1}{2}\gamma_{tn} \end{Bmatrix} = \begin{bmatrix} \cos^2\varphi & \sin^2\varphi & 2\sin\varphi\cos\varphi \\ \sin^2\varphi & \cos^2\varphi & -2\sin\varphi\cos\varphi \\ -\sin\varphi\cos\varphi & \sin\varphi\cos\varphi & \cos^2\varphi-\sin^2\varphi \end{bmatrix} \begin{Bmatrix} \varepsilon_x \\ \varepsilon_y \\ \frac{1}{2}\gamma_{xy} \end{Bmatrix}$
116	(8.53)	23.9	$\sigma_{ij} = 2\mu\varepsilon_{ij} + \lambda\varepsilon_{ij}\varepsilon_{kk}$	$\sigma_{ij} = 2\mu\varepsilon_{ij} + \lambda\delta_{ij}\varepsilon_{kk}$
197	Formel	9.8	$\int \frac{S^2}{b^2 I_y^2}\,\mathrm{d}A = \int_{-h/2}^{h/2} \frac{b^2(h^2/4-z^2)^2}{b^2(bh^3/12)^2}\,b\,\mathrm{d}z = \frac{6}{5bh}$	$\int \frac{S^2}{b^2 I_y^2}\,\mathrm{d}A = \int_{-h/2}^{h/2} \frac{b^2(h^2/4-z^2)^2}{4b^2(bh^3/12)^2}\,b\,\mathrm{d}z = \frac{6}{5bh}$
213	Bild 13.34(c)	24.1	$\tau_{xs} \cdot t(s)\,\mathrm{d}s$	$\tau_{xs} \cdot t(s)\,\mathrm{d}x$
214	Formel	16.5	$\tau_{xs} \cdot t(s)\,\mathrm{d}s + \int_0^s \mathrm{d}\sigma_x\, t\,\mathrm{d}s = 0$	$\tau_{xs} \cdot t(s)\,\mathrm{d}x + \int_0^s \mathrm{d}\sigma_x\, t\,\mathrm{d}s = 0$
369	Formel	24.5	$c_1 = \dfrac{\frac{Ql}{4} - g\frac{\Delta H}{H}\left(\frac{l^2}{8} - \frac{1}{\lambda^2}\right)}{2(H+\Delta H)}$	$c_1 = \dfrac{\frac{Ql}{4} - g\frac{\Delta H}{H}\left(\frac{l^2}{8} - \frac{1}{\lambda^2}\right)}{H+\Delta H}$
369	Bsp. 18.29	19.1	$\lambda = 0.1668\,\mathrm{m}^{-1}$	$\lambda = 0.1896\,\mathrm{m}^{-1}$
461	Bsp. 22.9	12.6 ff	$f_1 = \ldots = 325\,\mathrm{mm}$ und folgende Berechnungen	$f_1 = \ldots = 289\,\mathrm{mm}$ Die folgenden Berechnungen sind anzupassen.
462	Bsp. 22.9 Bild 22.9(d)	16.0 - 21.7	(d) 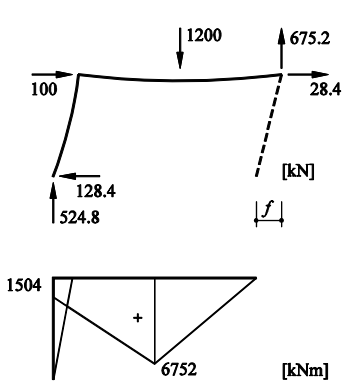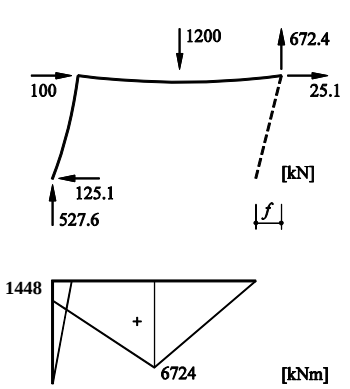 	(d)